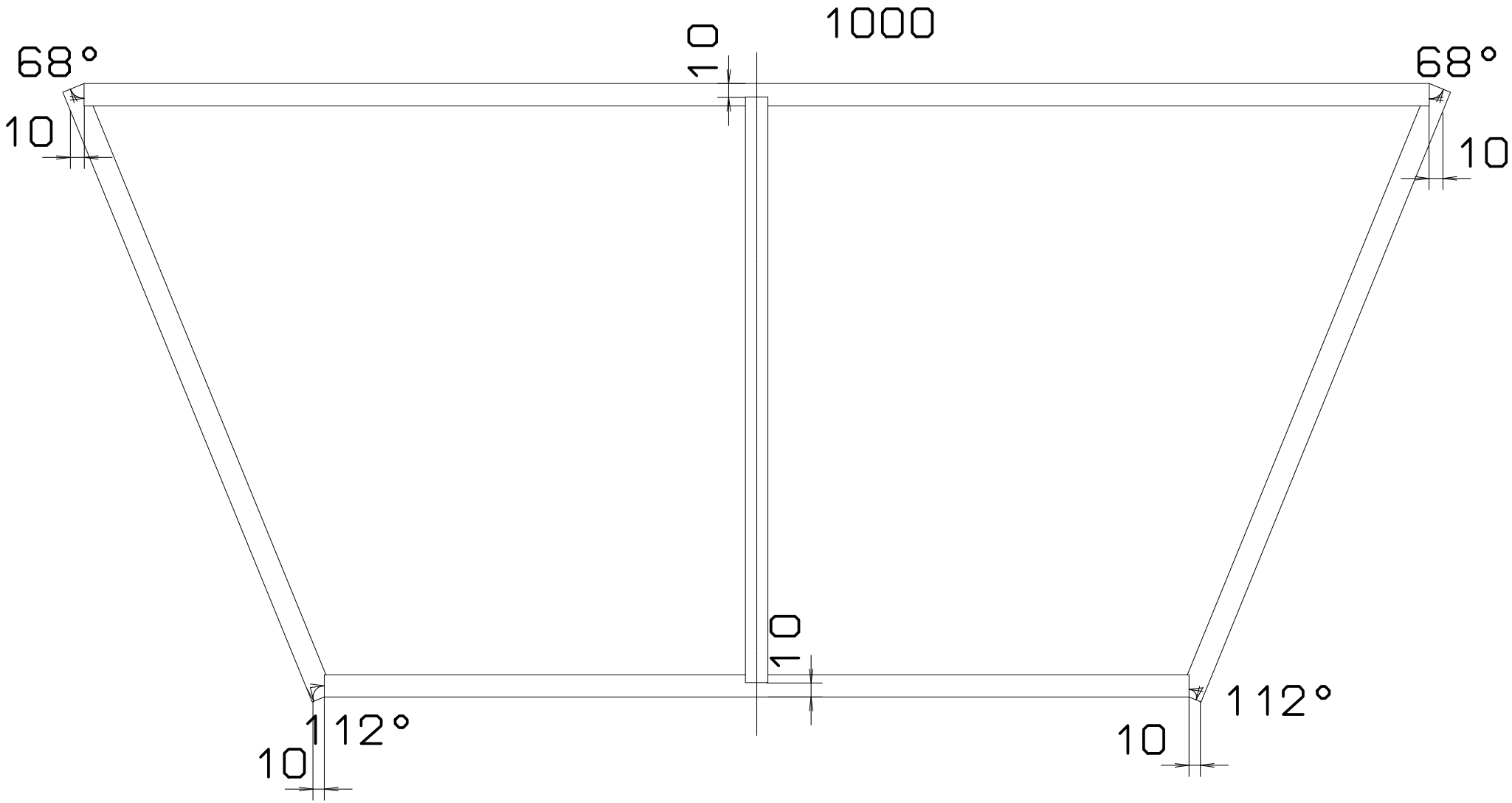

Modul 120mm hoch

Stecktaschen für Modulbeine
nicht dargestellt

Toleranz nach DIN 7168 - fein							Maßstab 1:4 (für H0e) 16mm Tischlerplatte, 30mm Styrodur
							Konstruktion für 16mm Tischlerplatte
					Datum	Name	SWEG Bahnhof H0/H0e "Moeckmuehl" Einfahrt Ri Dörzbach
				Bearb.	08.11.15	U. Stehr	
				Gepr.			
				Norm			
Zust	Änderung	Datum	Name				© Uwe Stehr 2015 — Blatt 1+