Weichenstellmechanik

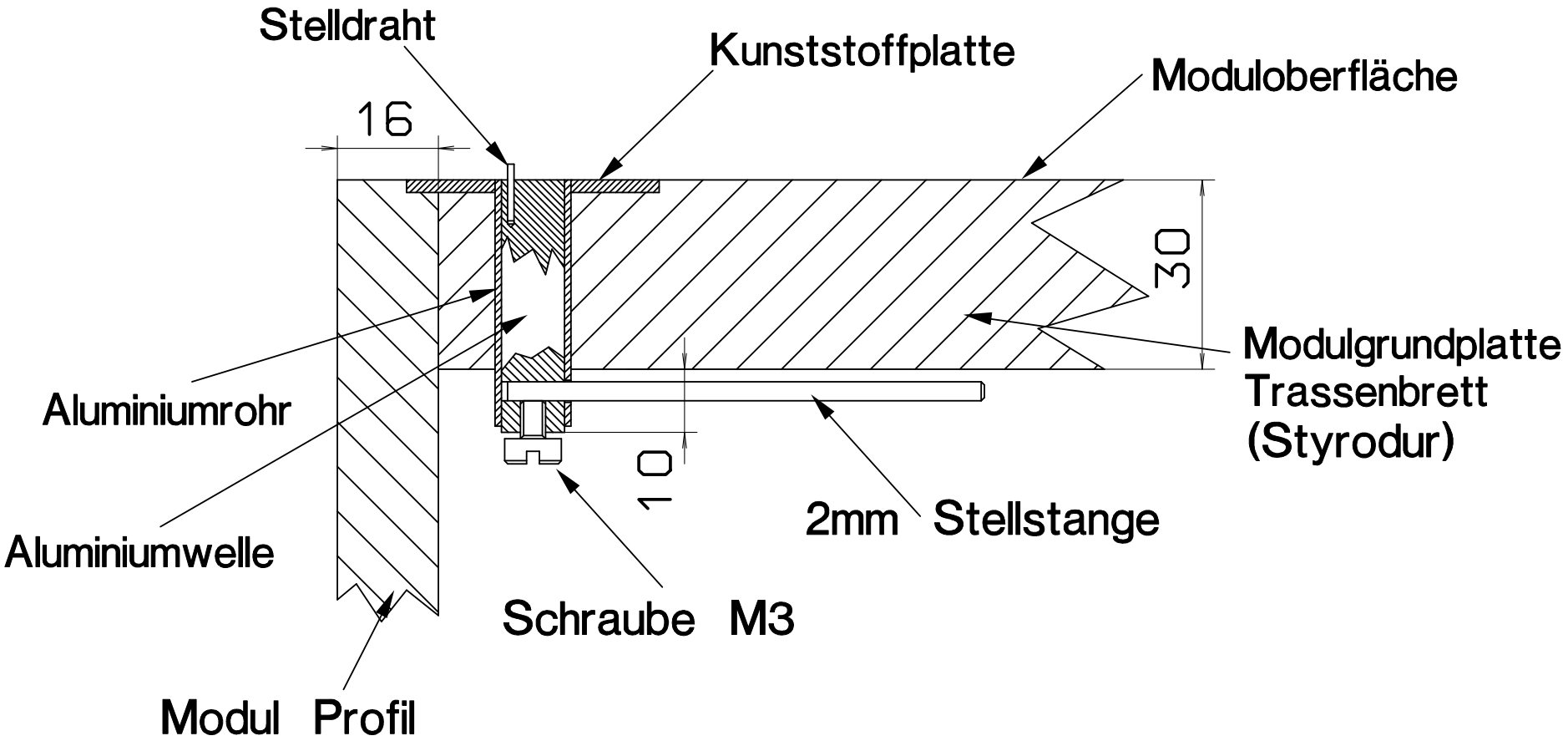

Toleranz nach DIN 7168 - fein							Maßstab 1:1(für H0e)	CuZn 37, CuZn 40, CuZn 42
							Konstruktion für Aluminium Halbzeuge	
					Datum	Name	Weichenantrieb	
				Bearb.	26.11.15	U. Stehr		
				Gepr.			Flache Ausführung für Modulenden und Stellhebel Antrieb für Bhf MOE	
				Norm				
Zust	Änderung	Datum	Name				© Uwe Stehr 2015	Blatt 1+